CONTATTORI HD PER CONDENSATORI (IEC-EN 60947-4-1)

Contattori speciali per il comando di Condensatori Trifase Un blocco di contatti a prechiusura e l'impiego di resistenze di limitazione riducono il valore della sovracorrente d'inserzione dei condensatori.	HD 15	HD 30	HD 60

CONTATTORI HD PER CONDENSATORI (IEC-EN 60947-4-1)				
Tensione di esercizio max	(V)	690	690	690
Tensione nominale di isolamento IEC 947	(V)	1.000	1.000	1.000
Corrente termica nominale	I_{th} (A)	32	60	110
Potenza d'impiego a 55 °C 400V	kvar	12,5	25	50
Durata elettrica manovre	N.	280.000	250.000	85.000
Frequenza massima cicli	(cicli/h)	350	240	150
Potenza del circuito di comando	VA	10	10	20
Peso	kg	0,415	0,640	1,570

Con l'eccitazione del contattore, per primi si chiudono i contatti anticipati, che alimentano il condensatore tramite le resistenze di preinserzione, poi i contatti di potenza; successivamente i contatti anticipati si riaprono.

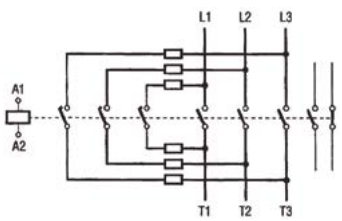

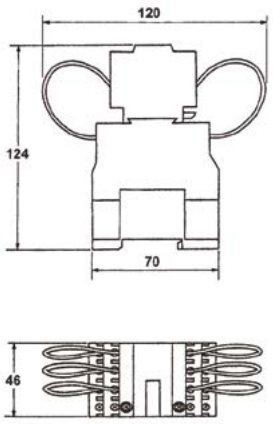

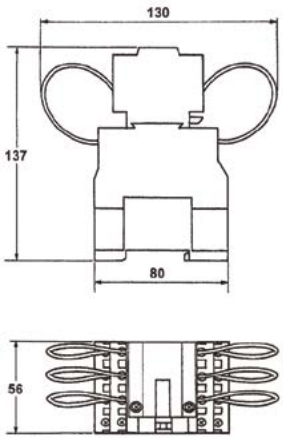

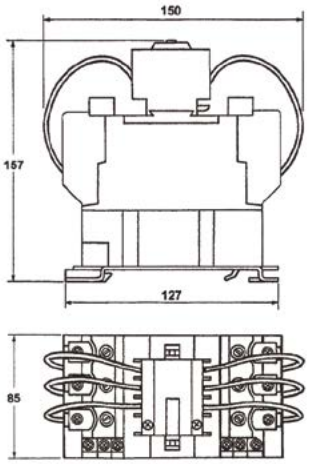

Bobina a 110 V: Codice Bobina a 220 V: Codice Bobina a 380 V: Codice	**RA0150ZZ** **RA0151ZZ** **RA0152ZZ**	**RA0300ZZ** **RA0301ZZ** **RA0302ZZ**	**RA0600ZZ** **RA0601ZZ** **RA0602ZZ**